NPN BUL 系列晶体管/ BUL SERIES TRANSISTORS MJE13001AH

- 特点： 耐压高 开关速度快 安全工作区宽 符合 **RoHS** 规范
- **FEATURES:** ■HIGH VOLTAGE CAPABILITY ■HIGH SPEED SWITCHING ■WIDE SOA ■RoHS COMPLIANT
- 应用： 充电器 节能灯 电子镇流器
- **APPLICATION:** ■RECHARGER ■FLUORESCENT LAMP ■ELECTRONIC BALLAST

- 最大额定值（**Ta=25°C**）
- **Absolute Maximum Ratings**（**Ta=25°C**） **TO-92/92S**

参数 PARAMETER	符号 SYMBOL	额定值 VALUE	单位 UNIT
集电极-基极电压 Collector-Base Voltage	V_{CBO}	700	V
集电极-发射极电压 Collector-Emitter Voltage	V_{CEO}	480	V
集电极-发射极电压 Emitter- Base Voltage	V_{EBO}	9	V
基极电流 Base Current	I_b	100	mA
基极峰值电流 Base Peak Current	I_{bm}	200	mA
集电极电流 Collector Current	I_C	180	mA
集电极峰值电流 Collector Peak Current	I_{Cm}	360	mA
集电极耗散功率 Total Power Dissipation	P_{tot}	1.0	W
最高工作温度 Junction Temperature	Tj	150	°C
贮存温度 Storage Temperature	Tstg	-65-150	°C

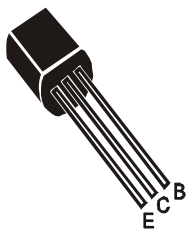

TO-92

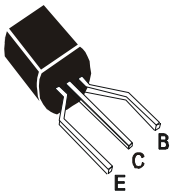

TO-92S

- 电特性（**Tc=25°C**）
- **Electronic Characteristics**（**Tc=25°C**）

参数名称 CHARACTERISTICS	符号 SYMBOL	测试条件 TEST CONDITION	最小值 MIN	最大值 MAX	单位 UNIT
集电极-基极截止电流 Collector-Base Cutoff Current	I_{CBO}	V_{CB}=700V		100	μA
集电极-发射极截止电流 Collector-Emitter Cutoff Current	I_{CEO}	V_{CE}=480V,I_B=0		250	μA
集电极-基极电压 Collector-Base Voltage	V_{CBO}	IC=1mA,IE=0	700		V
集电极-发射极电压 Collector-Emitter Voltage	V_{CEO}	I_C=10mA,I_B=0	480		V
发射极 -基极电压 Emitter- Base Voltage	V_{EBO}	I_E=1mA,I_C=0	9		V
集电极-发射极饱和电压 Collector-Emitter Saturation Voltage	Vcesat	I_C=50mA,I_B=10mA		0.5	V
		I_C=120mA,I_B=40mA		1	
发射极-基极饱和电压 Base-Emitter Saturation Voltage	Vbesat	I_C=50mA,I_B=10mA		1.2	V
电流放大倍数 DC Current Gain	h_{FE}	V_{CE}=5V,I_C=1mA	7		
		V_{CE}=20V,I_C=20mA	15	30	
		V_{CE}=5V,I_C=180mA	5		

- 订单信息/**ORDERING INFORMATION:**

包装形式/**PACKING**	订货编码/**ORDERING CODE**	
	普通塑封料/ **Nomal Package Material**	无卤塑封料/**Halogen Free**
TO-92 普通袋装/NORMAL PACKING	MJE13001AH TO-92	MJE13001AH TO-92-HF
TO-92S 普通袋装/NORMAL PACKING	MJE13001AH TO-92S	MJE13001AH TO-92S-HF
TO-92 盒式编带/AMMOPACK	MJE13001AH TO-92-AP	MJE13001AH TO-92-AP-HF

NPN BUL 系列晶体管/ BUL SERIES TRANSISTORS MJE13001AH

SOA (DC)

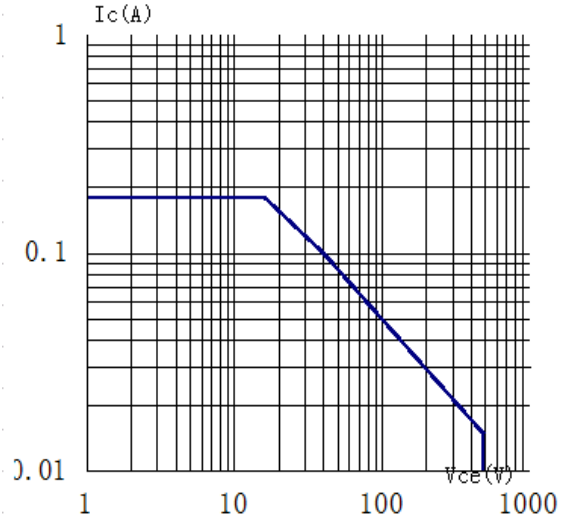

$P_{tot} \propto Tj$

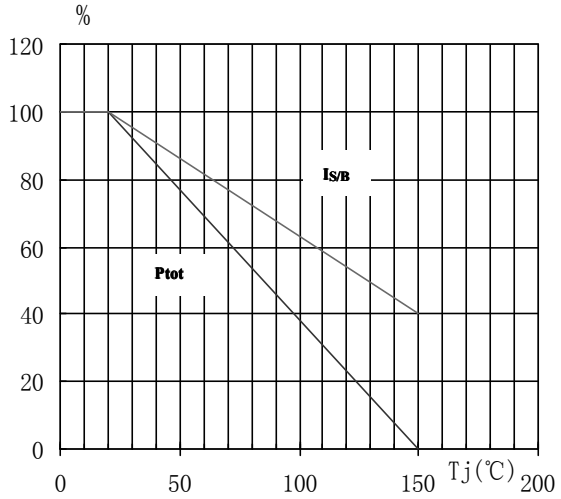

h_{FE} - Ic

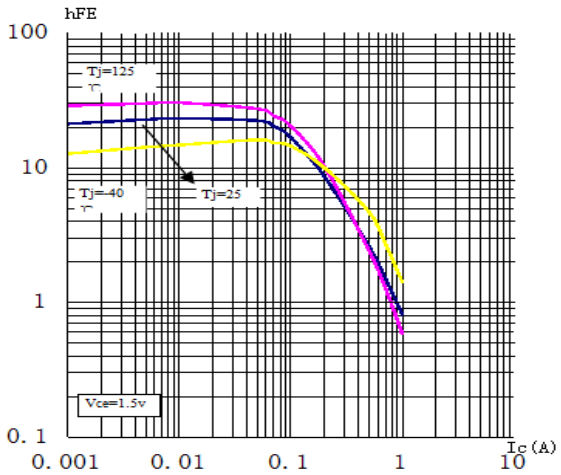

h_{FE} - Ic

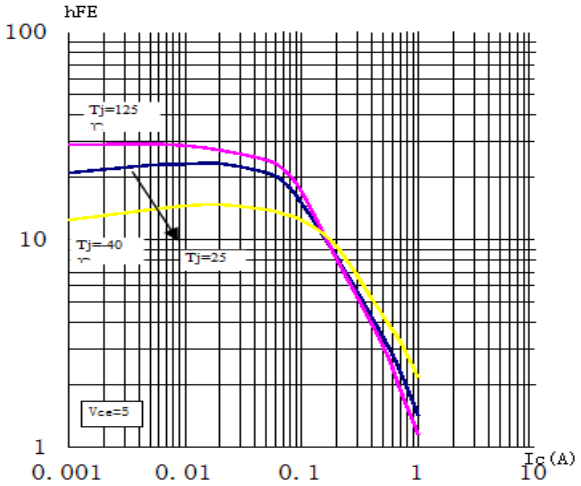

Vcesat - Ic

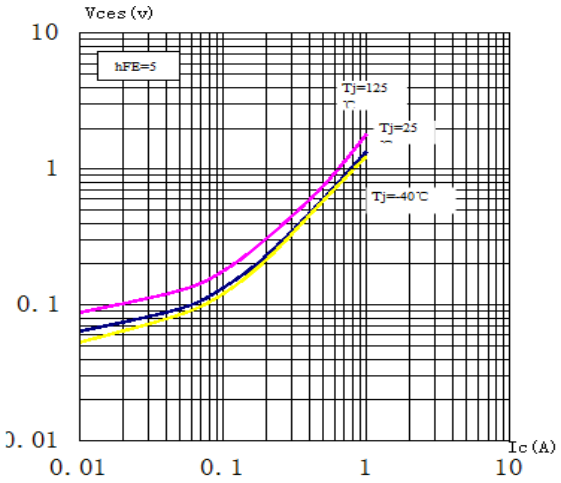

Vbesat - Ic

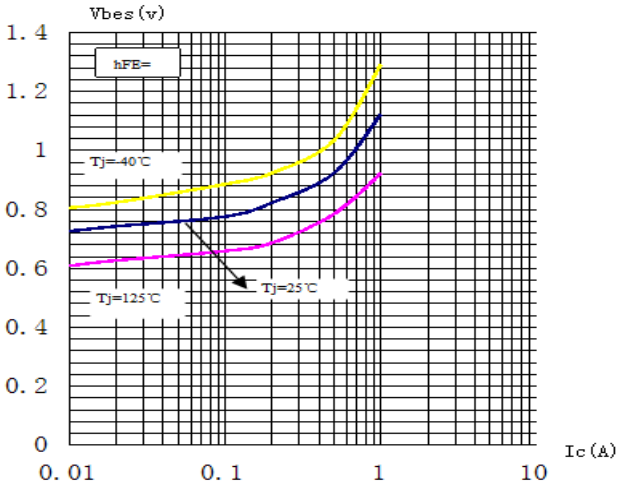

TO-92 封装机械尺寸
TO-92 MECHANICAL DATA

单位:毫米/UNIT：mm

符号/SYMBOL	最小值/min	典型值/nom	最大值/max
A	4.30		5.30
b	0.30		0.55
c	0.30		0.50
φD D	4.30		5.20
d	1.00		1.70
E	3.20		4.20
e		2.54	
e1		1.27	
L	12.70		15.00
L1	1.50		2.00

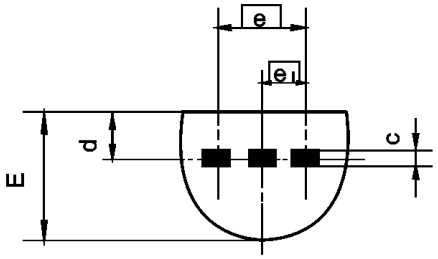

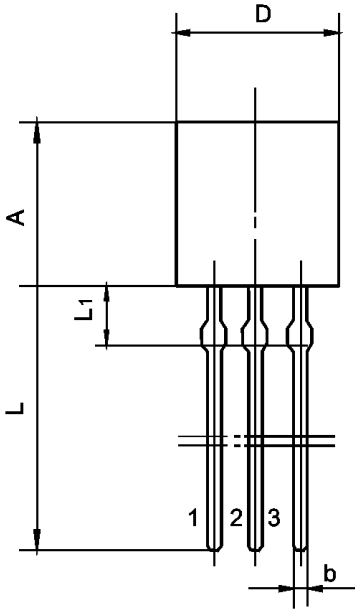

TO-92S 封装机械尺寸
TO-92S MECHANICAL DATA

单位:毫米/UNIT：mm
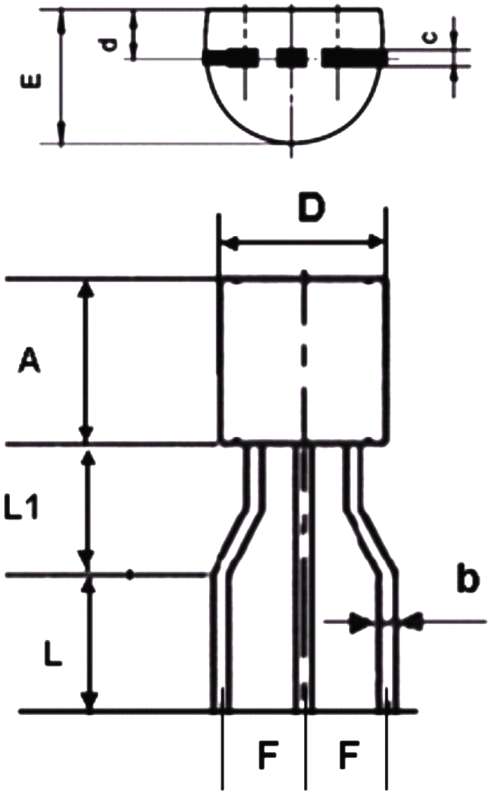
符号/SYMBOL	最小值/min	典型值/nom	最大值/max
A	4.30		5.30
b	0.30		0.55
c	0.30		0.50
D(φD)	4.30		5.20
d	1.00		1.70
E	3.20		4.20
F	2.25	2.40	2.55
L	3.20		3.80
L1	2.60		2.70